ETANCO KLEMMFIX

Temporäres Geländer für Flachdächer

zur Attikabefestigung

VORTEILE

- Einfache und schnelle Montage
- Langlebig
- Platzsparend
- Im Set von 60 oder 125 Meter
- Praktische Transportbox
- Kein Werkzeug nötig

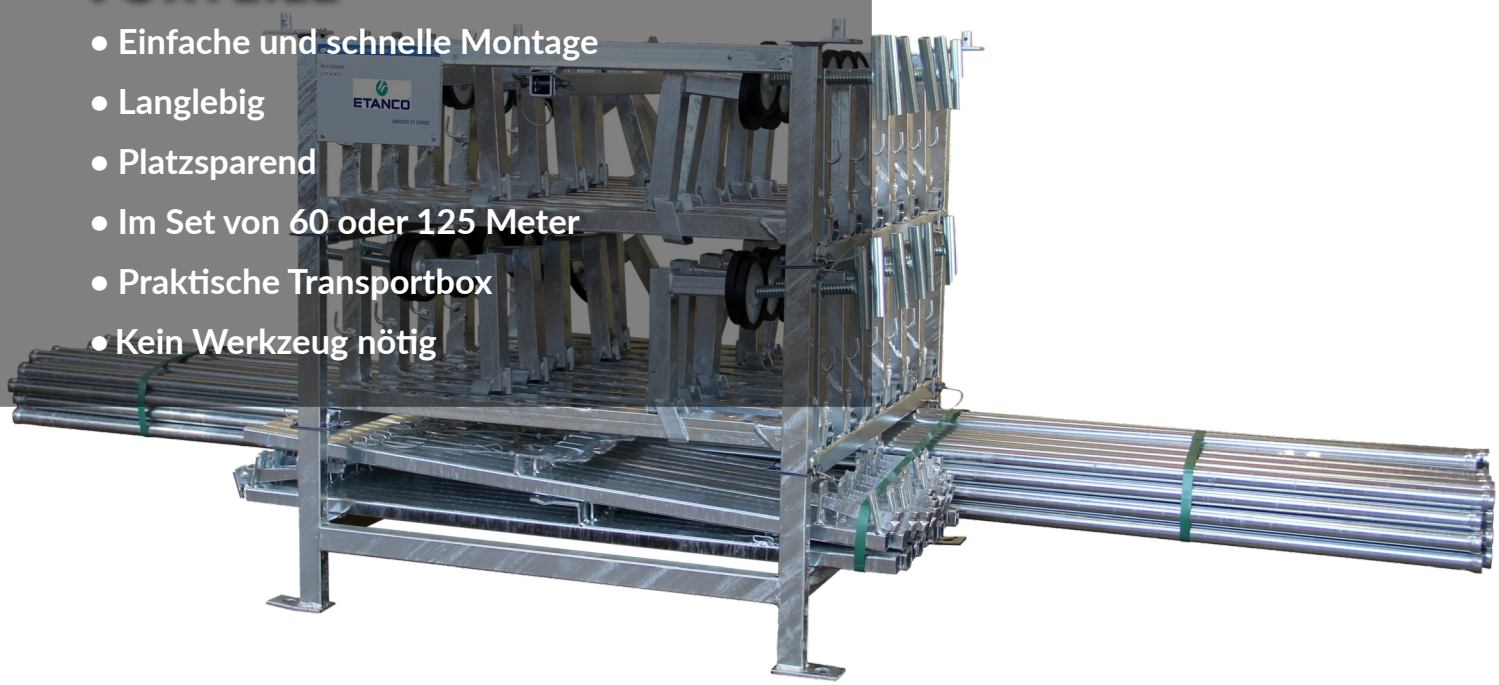

TECHNISCHE EIGENSCHAFTEN

- Material: feuerverzinkter Stahl
- Anwendung bei 10° Dachneigung
- Maximal 2,50 Meter Abstand
- Zum Befestigen an der Attika >150 mm

ENTSPRICHT NORMEN:

DIN EN 13374 KLASSE A

ANWENDUNG

ETANCO® KLEMMFIX dient der temporären Absturzsicherung auf dem Flachdach. Laut den örtlichen und europäischen Richtlinien ist es gesetzlich vorgeschrieben, bei Arbeiten auf flach geneigten Dächern die Dachränder gegen Absturz zu sichern. Das ETANCO®-KLEMMFIX System ist dazu gedacht, auf Flachdächern eine zweckmäßige Absturzsicherung zu gewährleisten.

Das ETANCO®-KLEMMFIX System ist der sichere Schutz gegen Absturz bei Dacharbeiten auf Flachdächern nach DIN 13374.

ETANCO®

Etanco GmbH
Auf der Landeskrone 1
57234 Wilnsdorf
T +49 2739 875460